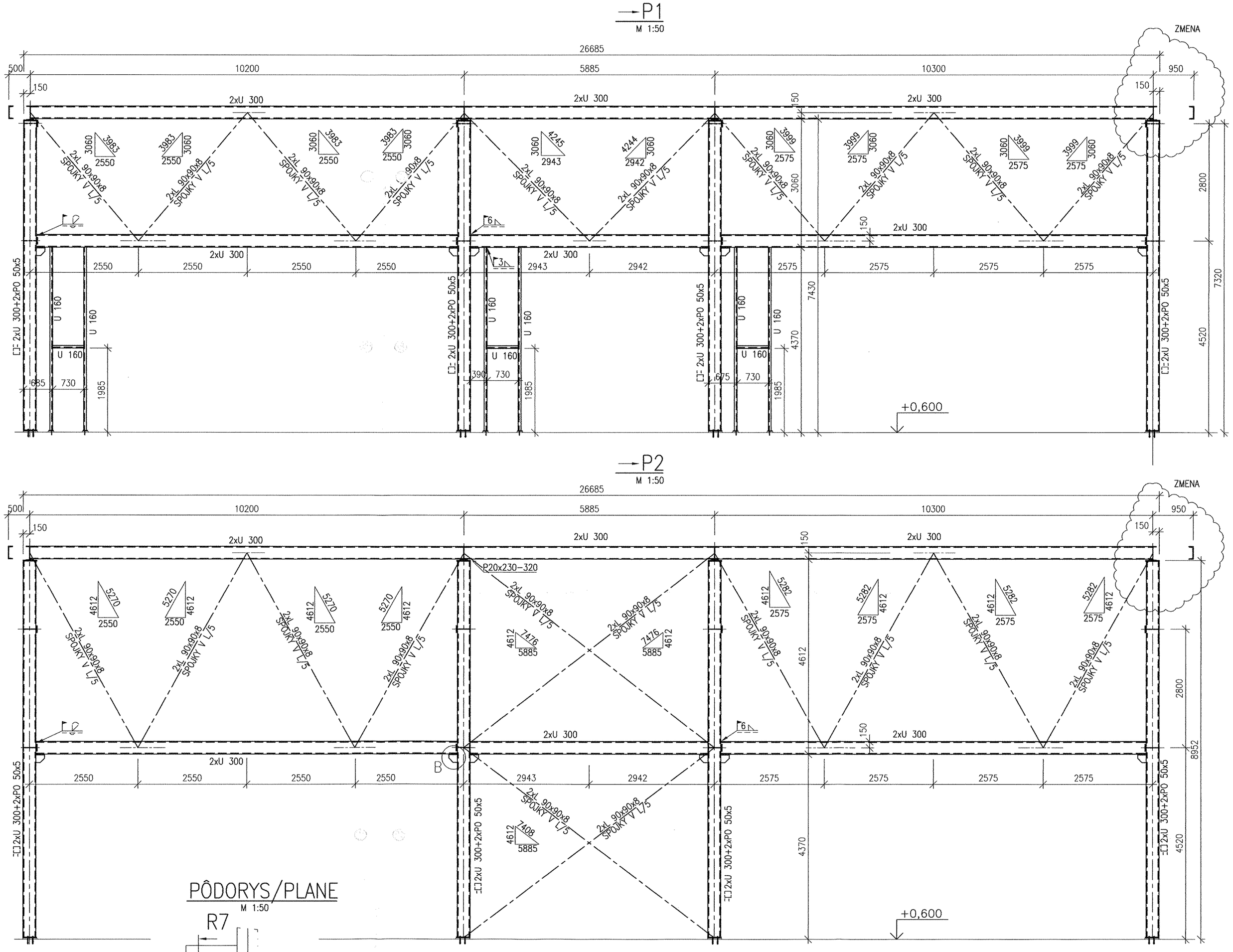

REZ R7–R7/SECTIONS R7–R7

M 1:20

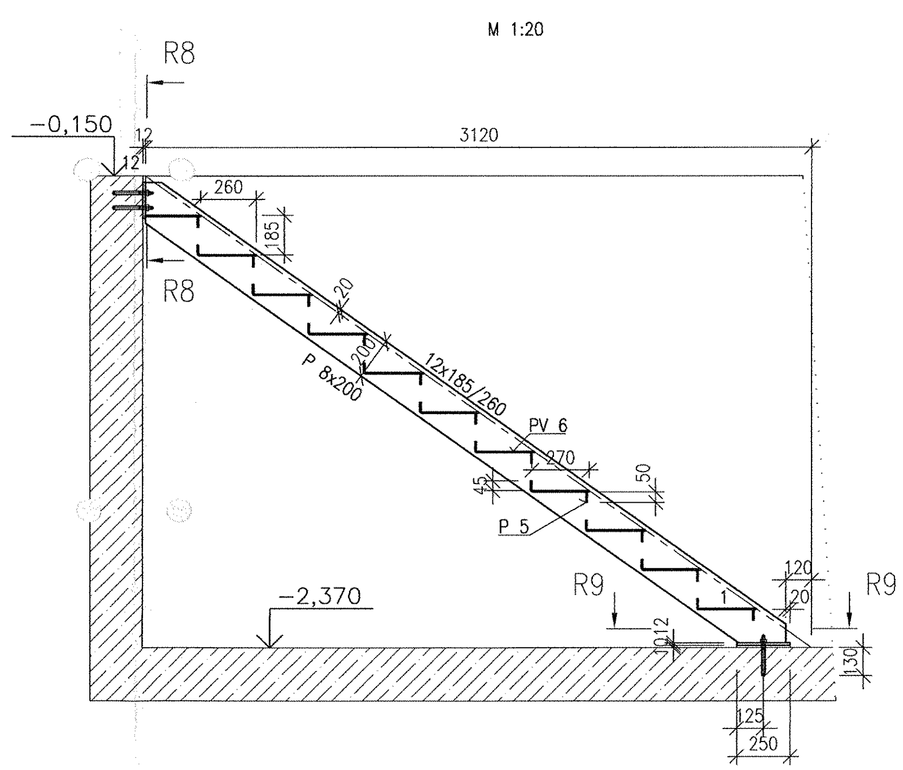

PÔDORYS/PLANE

M 1:50

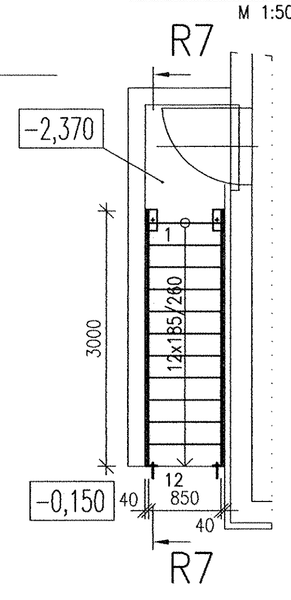

REZ R8–R8/SECTIONS R8–R8

M 1:10

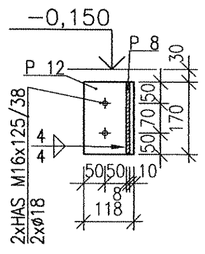

REZ R9–R9/SECTIONS R9–R9

M 1:10

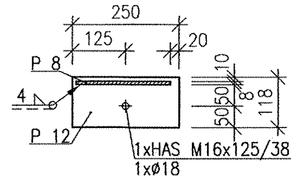

DETAIL "B"

M 1:20

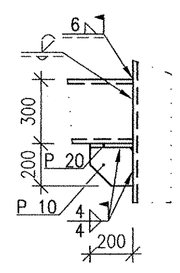

POZNÁMKY – NOTES

1) KOTEVNÉ SKRUTKY HILTI HAS M 16x125/38 VID KATALÓG VÝROBKOV HILTI STR.6/16–6/18.
HLBKA VRTANIA 130 mm. UŤAHOVACÍ MOMENT 100 Nm. ø VRTANIA 18 mm. LEPIDLO HIT – HY 150.

HS HSV s.r.o. KOŠICE
Technický úsek

PROJEKT SKUTOČNÉHO VYHOTOVENIA

FREIGABE
FOR CONSTRUCTION
Ha 07. 09. 05

Ing. Marek SOBOTA
Stavebný konštruktér
0266 * Z * 3-1
Slovenská stavebná komora

±0,000=224,530m.n.m
SPRACOVANÉ POD ZÁKAZKOVÝM ČÍSLOM:168/2005/OK/

6

REFLEX-PRO spol. s r.o.	31.08. 2005	ING.KOPČÍK	ING.SOBOTA	PREDLŽENIE STRECHY EXPANSION ROOF	A
	Date :	Name :	Checked:	History file:	
AIR LIQUIDE	15.07. 2005	ING.KOPČÍK	ING.SOBOTA		
Air Liquide AGS GmbH	Job code: K 70101			Scale 1:50	Original format DIN A1
	Reference: ASU No.9 KOSICE			Sheet: ---	of --- Sheets
Replaces: 79_.-----	Title: ROZVODŇA T80 ELECTRICAL ROOM T80 REZY OK/ SECTIONS OF STEEL			Drawing No.: 792.87684	Rev. A
Replaced by: 79_.-----					